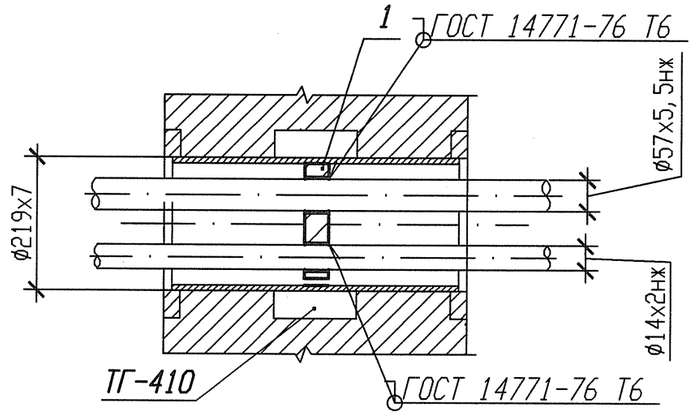

Деталь поз. 1

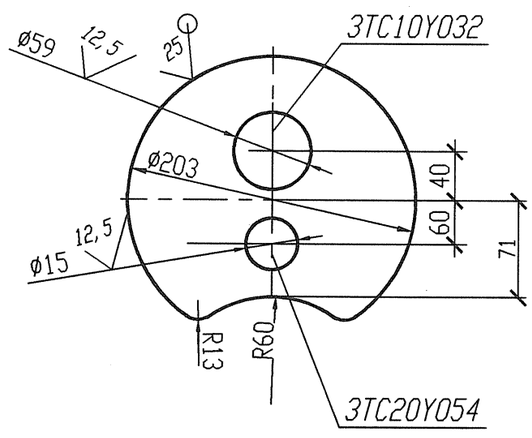

1 Привязку опоры смотри 3ТС10Z08, 3ТС20Z17.
2 Изготовить один комплект.

Спецификация деталей

Поз.	Обозначение	Наименование	Кол.	Материал	Масса, кг ед.	Масса, кг общ.	Приме-чание
1	ГОСТ 19903-74	Лист Б-ПН 4х203х203	1	12Х18Н10Т-М5Г ГОСТ 7350-77	1,294	1,294	
	ГОСТ 2246-70	Проволока		СВ-04Х19Н11М3		-	
					Итого:	1,294	

АРХИВНЫЙ ЭКЗЕМПЛЯР

Изм.	Кол. уч.	Лист	Nдок.	Подпись	Дата
Инж. 2к.		Сидоренко			17.05
Пров. инж. 2к.		Случевская			17.05
Пров. вед. инж.		Махотина			17.05
Нач. гр.		Хубрев			17.05
Н. контр.		Краснояров			25.05

Инв. N подл. R3.03733.1.0.13
Лист 409

R3.TC10.3071.013.01.00.001

Ростовская АЭС Блок 3

Реакторное отделение Герметичная часть Трубопроводы байпасной очистки воды I контура Рр больше 2,2 МПа.	Стадия	Лист	Листов
	Р	1	1

Опора скользящая направляющая (проходка) 3ТС10Y032, 3ТС20Y054

ОАО "НИАЭП" 2012

Инв. N подл. | Подп. и дата | Взам. инв. N
R3.03733.1.0.13

Формат А3